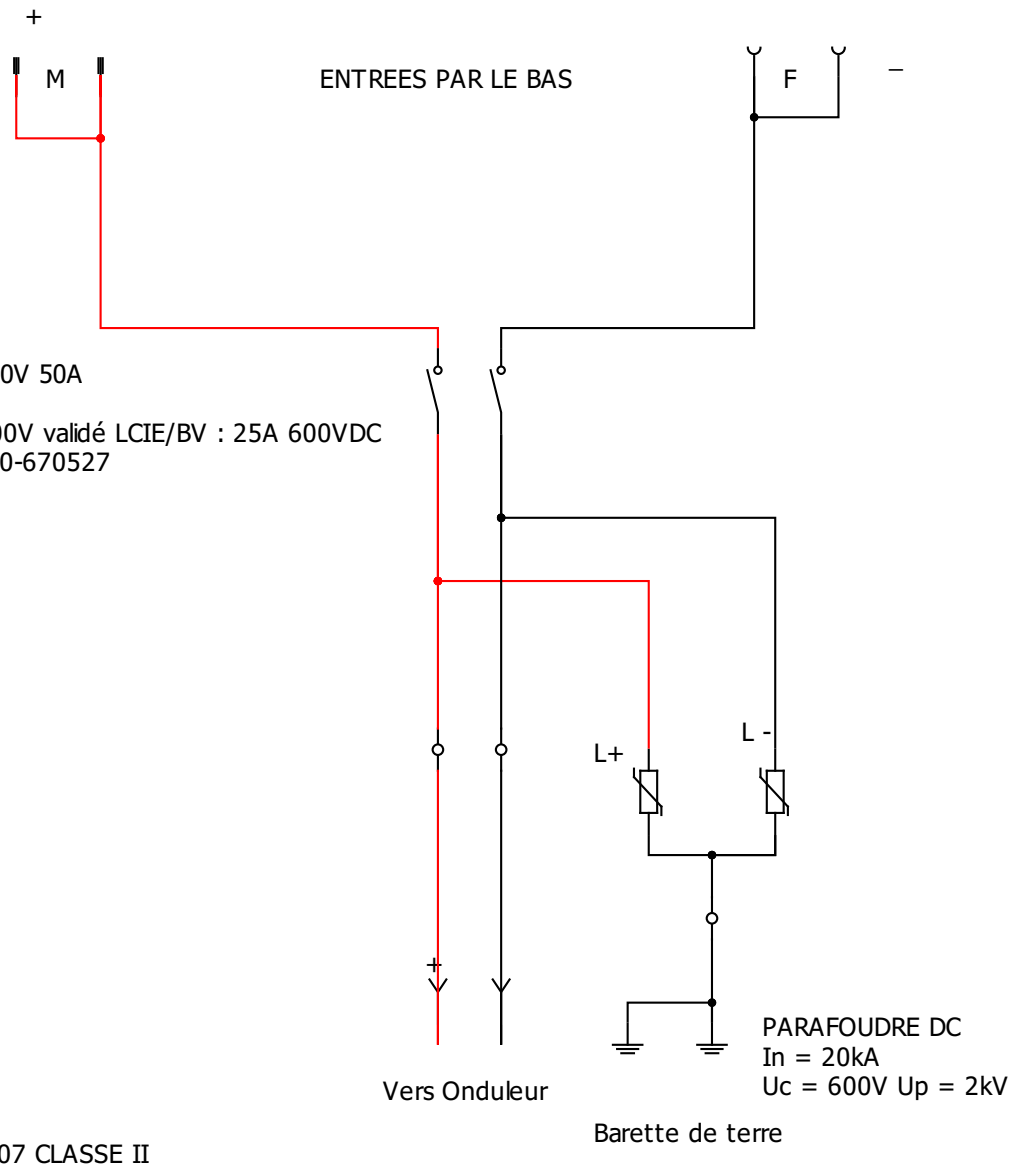

COFFRET 1X4 MODULES IP65 IK07 CLASSE II
ETIQUETTE NORMALISéE UTE C 15 712-1
ENTREES +/- PAR LE BAS VIA 4 CONNECTEURS MC4
SORTIES +/- PAR LE BAS VIA 2 PRESSE ETOUPES M16
PASSAGE TERRE VIA PRESSE ETOUPE M16 PAR LE BAS

Auteur : BB	COFFRET DC 600V 2 strings 1 MPPT	Fichier : FBPD0130NO
Date :		Folio : 1/1